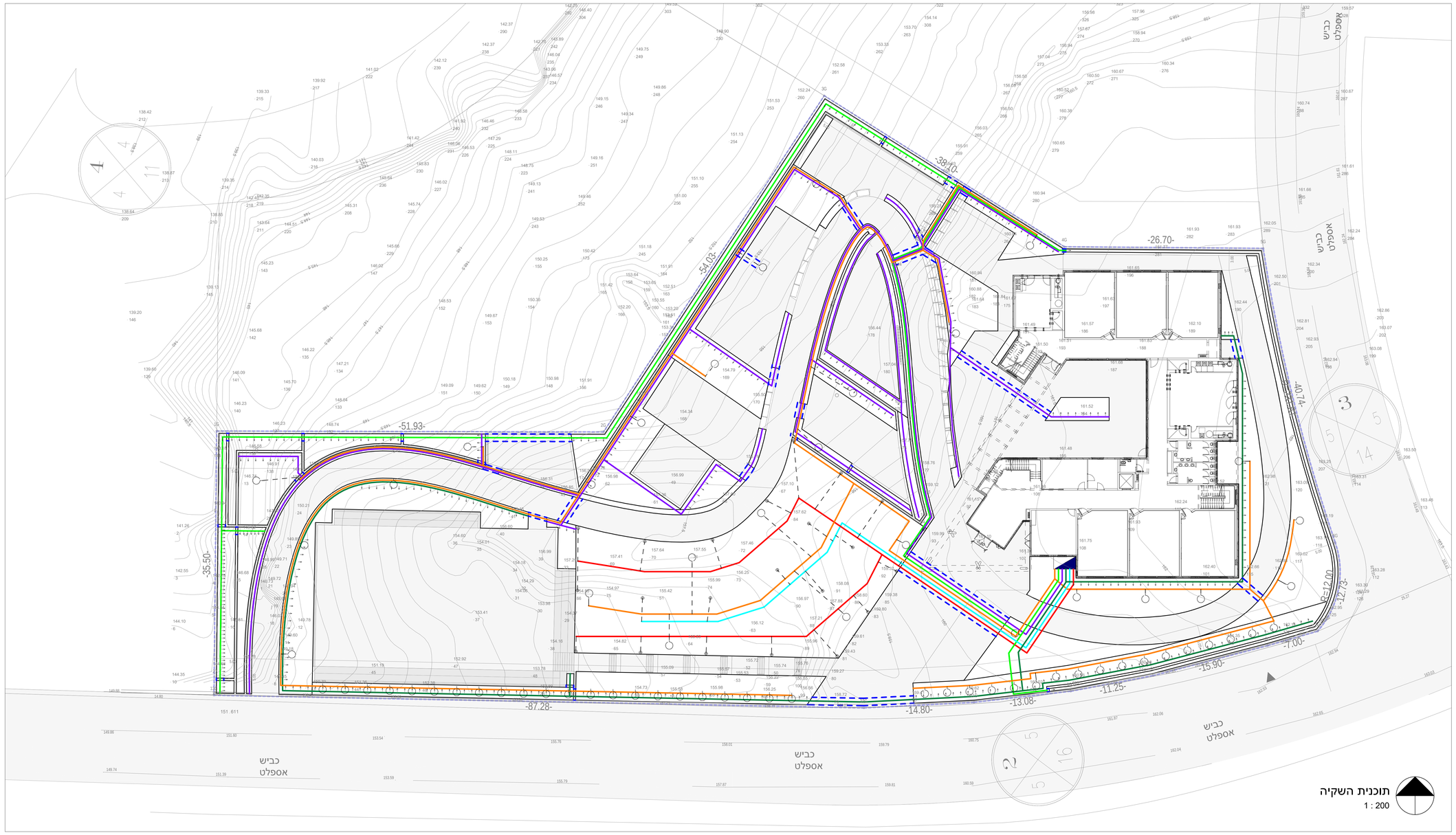

מקרא

קו שינוי חומר	
מסלעה	
גבול תוכנית	
ראש מערכת	
שרוול השקיה P.E ,P.V.C או מתכת	
כיוון הנחת צנרת טפטוף	
ממטיר Hunter eco-rotator 04 MP3000	
צינור מוביל לממטיר או לפרט השקיית עצים	
פרט השקיית עצים - ראה פרט	
קו השקיה 1 ממטרים לדשא	
קו השקיה 2 ממטרים לדשא	
קו השקיה 3 טפטוף כל 0.5 מ'	
קו השקיה 4 טפטוף כל 0.5 מ'	
קו השקיה 5 טפטוף כל 1.0 מ'	
קו השקיה 6 טפטוף לעצים	

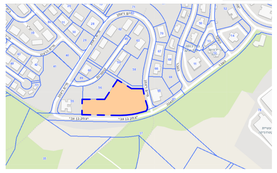

תרשים סביבה

1 : 5000

#	תיאור השינוי	תאריך
1	הגשה סופית	13/11/2022
5	עריכת גרפיקת גיליון	20/07/2026

חישוב ספיקה לדשא

מס' קו	סוג ממטיר	גזרה	מס' ממטירים	ספיקה למטיר בודד (מק"ש)	ספיקה כוללת (מק"ש)	דרג/קוטר צינור
1	Hunter eco-rotator 04 MP3000	90°-180°	16	0.42	6.72	50/6
2		360°	6	0.84	5.04	50/6

חישוב ספיקה לעצים

מס' קו	מספר עצים	מספר טפטפות לעץ	מספר טפטפות כולל	ספיקה כוללת (מק"ש)	דרג/קוטר צינור
6	67	8	536	0.9	32/6

חישוב ספיקה לשטחי צמחיה

מס' קו	מרווחי טפטוף	שטח כולל (מ"ר)	כמות טפטפות	ספיקה כוללת (מק"ש)	דרג/קוטר צינור
3	0.50	983.28	3933	6.3	50/6
4	0.50	780.06	3120	5.0	50/6
5	1.00	311.74	312	0.5	25/6

טבלת הפעלות ראש מערכת

הפעלה (מס' קו)	ספיקה (מק"ש)	שטח השקיה (מ"ר)	מנת מים יומית (מ"ק/דונם)	מרווח השקיה (ימים)	כמות מים (מ"ק)	משך השקיה (שעות)
1	6.7	472.13	4.5	7	14.87	02:12
2	5.0	354.09	4.5	7	11.15	02:12
3	6.3	983.28	2	7	13.77	02:11
4	5.0	778.18	2	7	10.89	02:10
5	0.5	311.74	2	7	4.36	08:43
6	0.9	870.22	2	7	12.18	13:32

ראש מערכת מופעל ע"י בקר השקיה מסוג גלקון 6 הפעלות

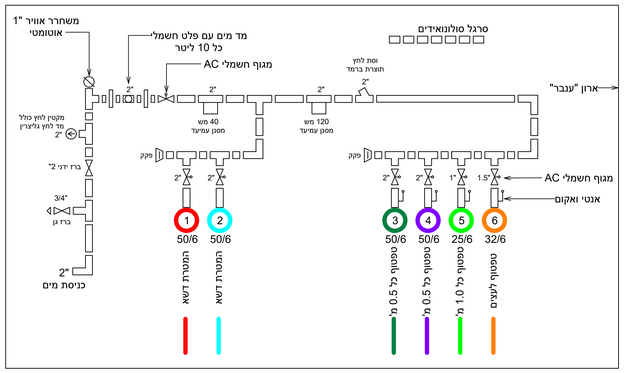

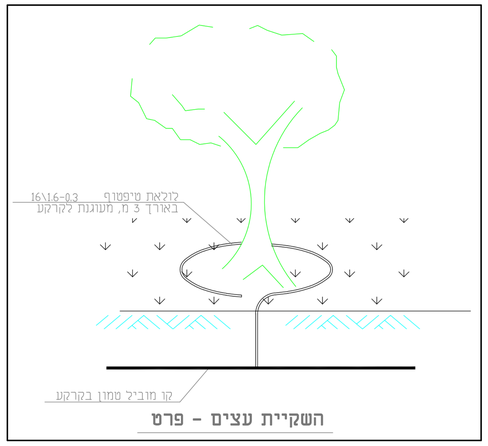

השקיית עצים - פרט

שם הפרוייקט:

בית הספר היסודי ע"ש אילן רמון

תוכן הגיליון:

תוכנית השקיה

מתכנן: אלון גביאן

יעוץ וליווי: אורי הנדלר, אדר' נוף סולי הודיה זילכה

תאריך:	20/07/2026
מס' גיליון:	8
מהדורה:	5
קנ"מ:	1:200

אלון תכנון
www.alonplanning.net